BANCS ESTORIL ø76

L=1800: City = 209320 - Agora = 209321 - Boule = 209322 - Europe = xxxxxx - Forum = 209323 - Primium = 306353

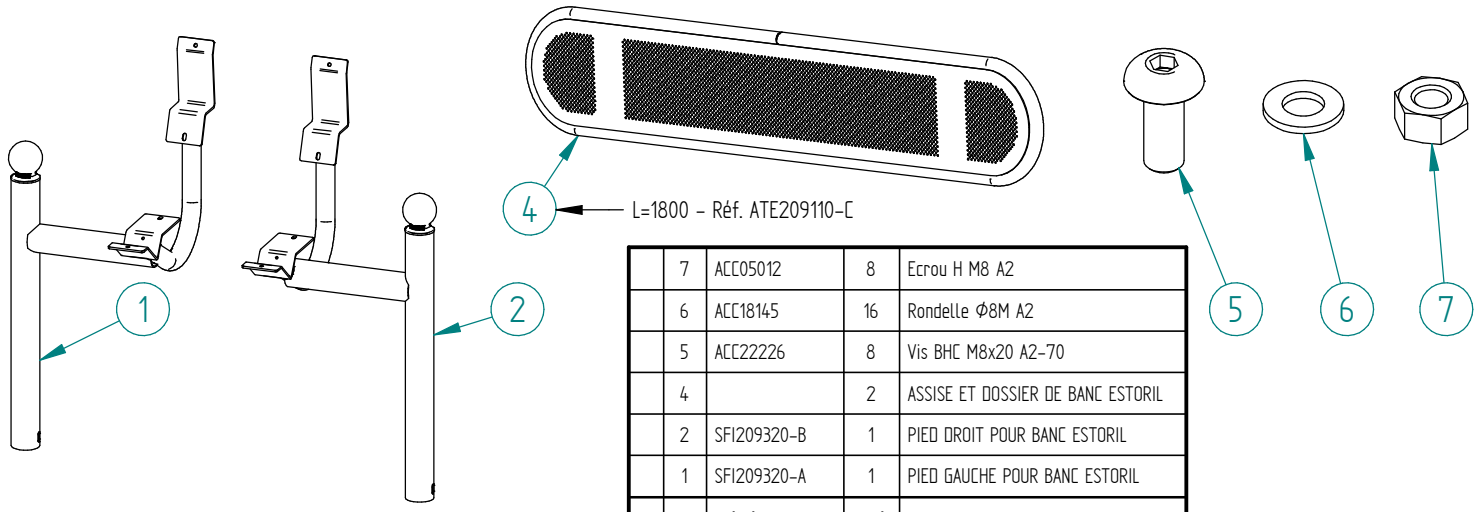

X	N°	Références	Qté	Description
	7	ACC05012	8	Ecrou H M8 A2
	6	ACC18145	16	Rondelle Φ8M A2
	5	ACC22226	8	Vis BHC M8x20 A2-70
	4		2	ASSISE ET DOSSIER DE BANC ESTORIL
	2	SFI209320-B	1	PIED DROIT POUR BANC ESTORIL
	1	SFI209320-A	1	PIED GAUCHE POUR BANC ESTORIL

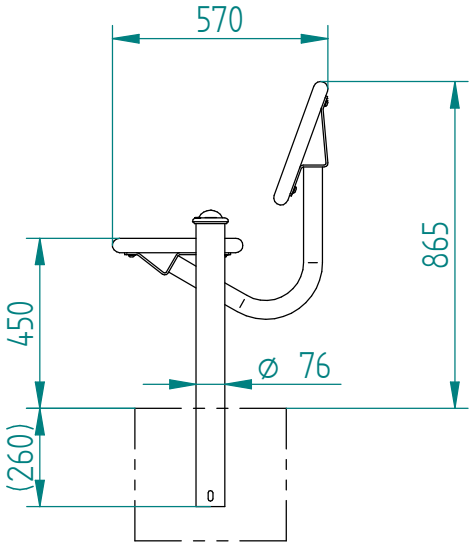

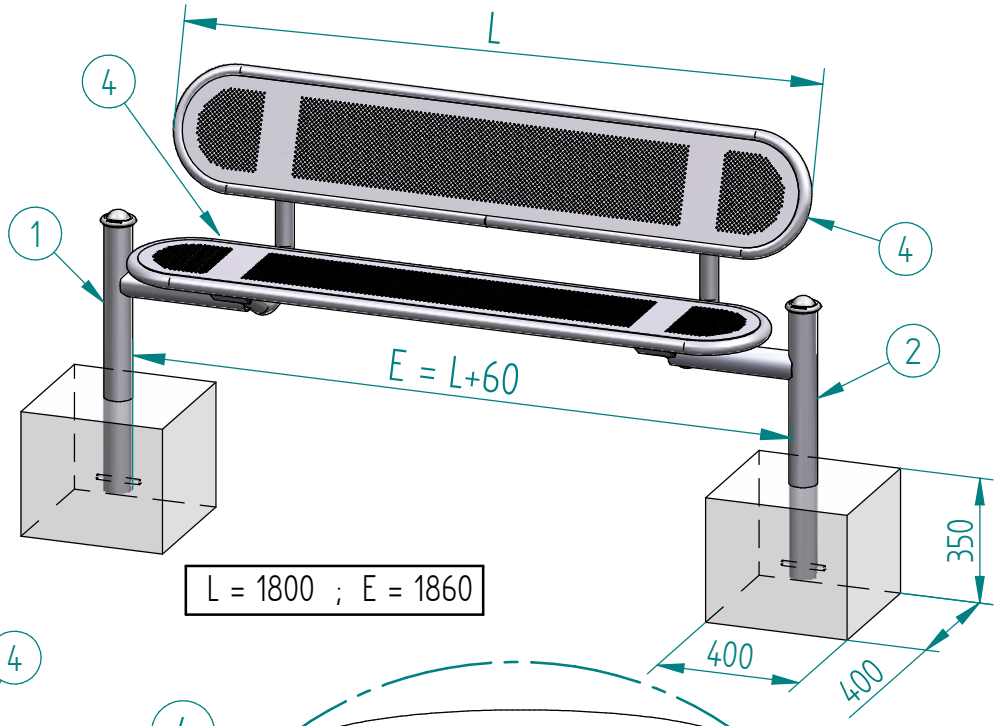
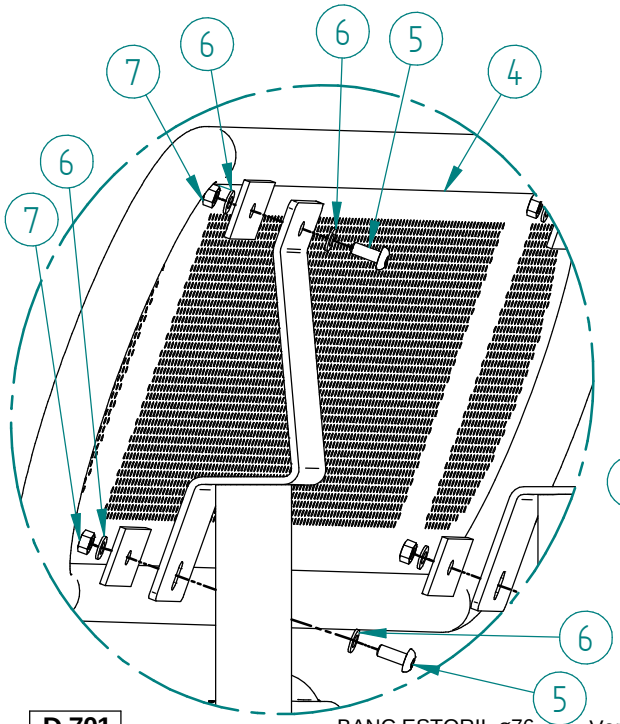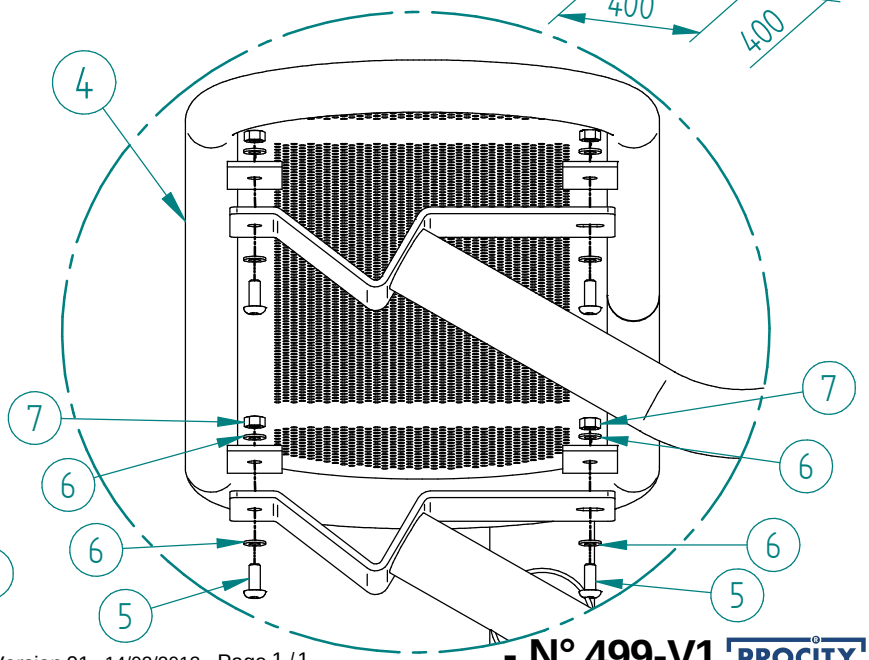
L = 1800 ; E = 1860